ԲԵՏՈՆԵ ԵԶՐԱՔԱՐԻ ԿՏՐՎԱԾՔ Մ 1 :10

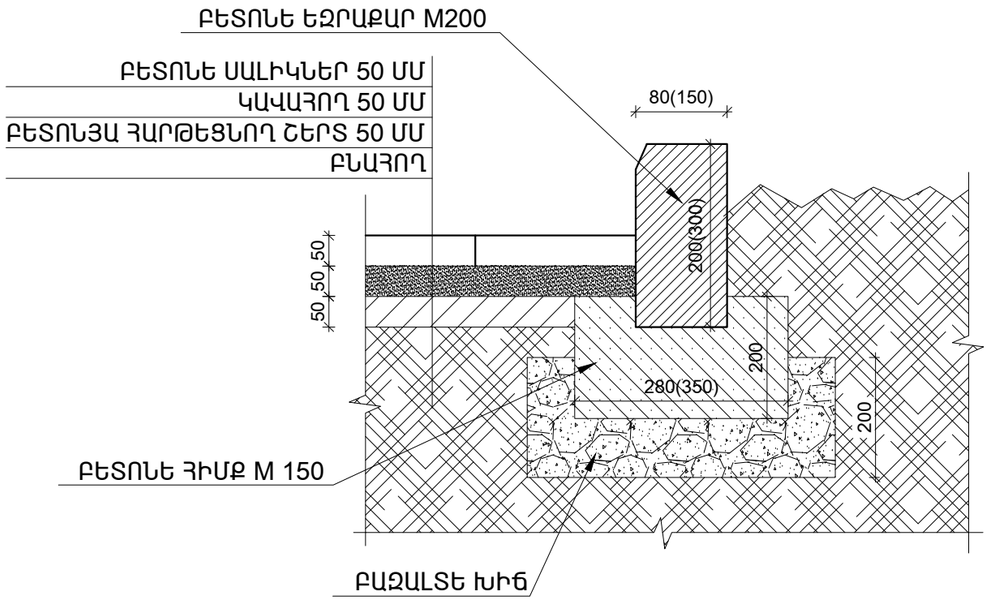

ՑԱՆԿԱՊԱՏԻ ՀԱՏՈՒՅԹ Մ 1 :10

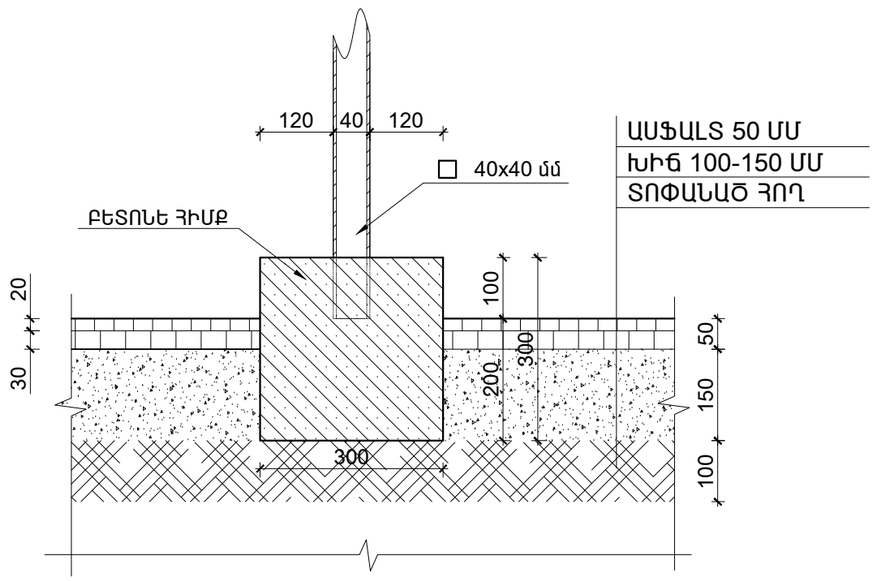

			ԲԱԿԱՅԻՆ ՏԱՐԱԾՔԻ ԽԱՂԱՀՐԱՊԱՐԱԿԻ ՎԵՐԱՆՈՐՈԳՄԱՆ ԵՎ ՊԱՀՊԱՆՄԱՆ ԱՇԽԱՏԱՆՔՆԵՐԻ ՆԱԽԱԳԻԾ ԱՐԱԲԿԻՐ ՎԱՐՉԱԿԱՆ ՇՐՋԱՆ ,ՕՐԲԵԼԻ Հ. 33 ՇԵՆՔԻ			
ՃԱՐՏԱՐԱՊԵՏ	Ա.ՊԱՊՈՅԱՆ					
			ՃԱՐՏԱՐԱՊԵՏԱ-ՇԻՆԱՐԱՐԱԿԱՆ ՄԱՍ	ՓՈՒԼ	ԹԵՐԹ	ԹԵՐԹԵՐ
				Ա Ն		
			ԲԵՏՈՆԵ ԵԶՐԱՔԱՐԻ ԿՏՐՎԱԾՔ Մ 1 :10	«ԱՐԱԲԿԻՐ ՆԱԽԱԳԻԾ» ՓԲԸ		